女子ベテランダブルス

試合方法：ノーアドバンテージ
（1セットマッチ）

担当：　すばる

日程：　2024年4月21日
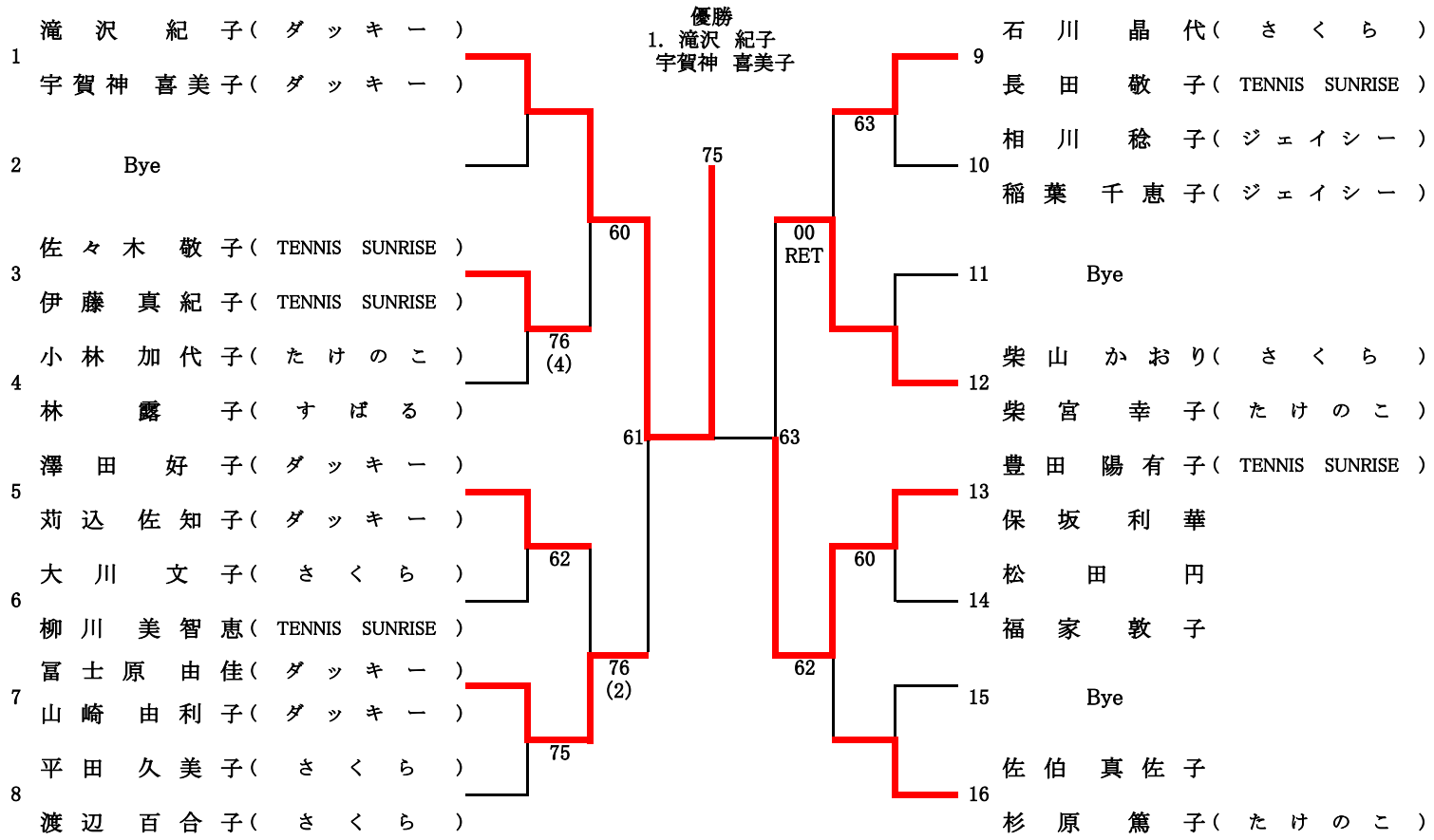
優　　勝	滝沢　紀子・宇賀神　喜美子
準　優　勝	豊田　陽有子・保坂　利華
3　　位	冨士原　由佳・山崎　由利子
3　　位	柴山　かおり・柴宮　幸子