男子ダブルスB

試合方法：ノーアドバンテージ
（1セットマッチ）

担当：ダイヤモンド

日程：2023年4月9日（日）
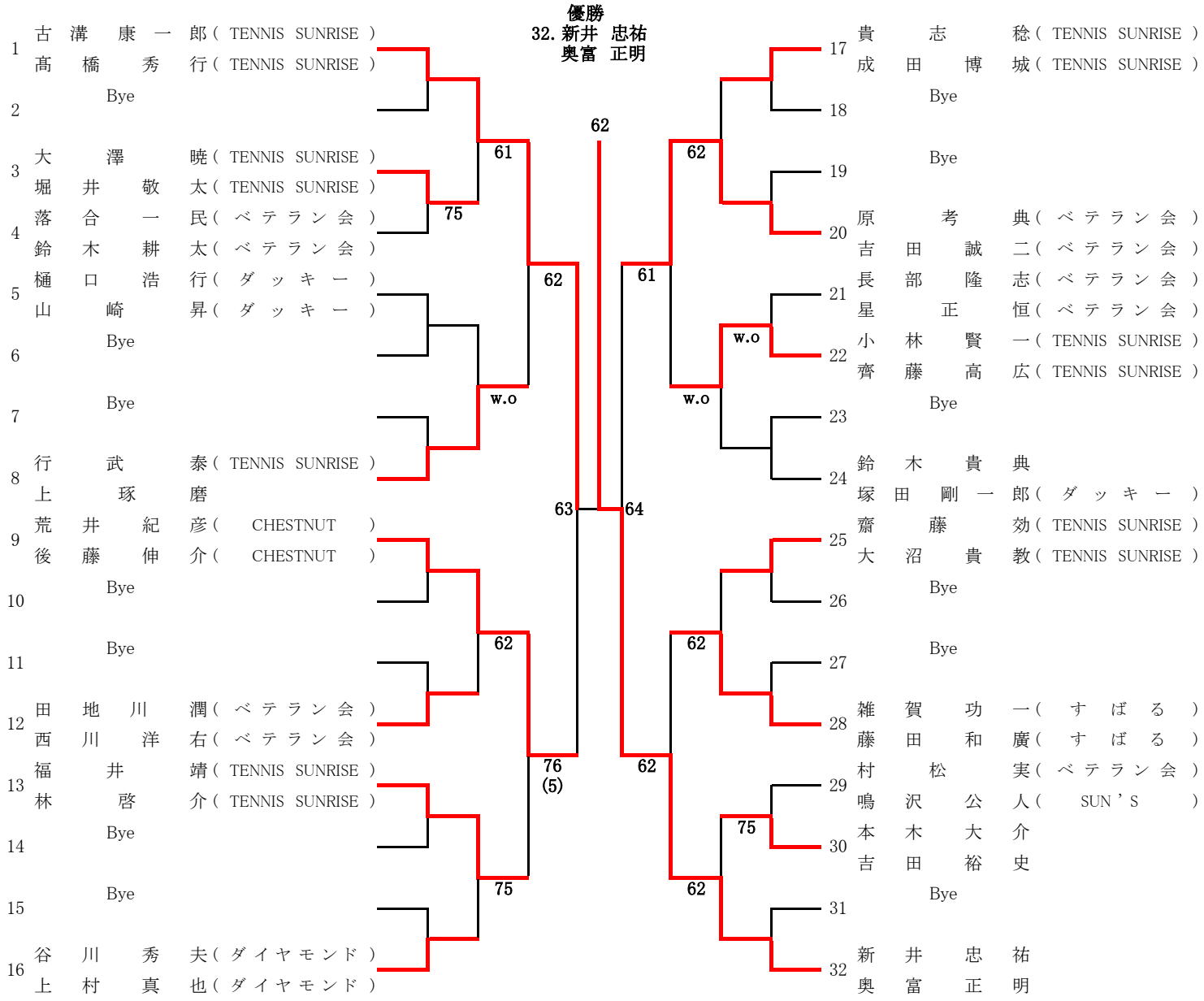
優　勝	新井　忠祐・奥富　正明
準優勝	古溝　康一郎・髙橋　秀行
3　位	荒井　紀彦・後藤　伸介
3　位	原　考典・吉田　誠二