男子ダブルスB

試合方法：ノーアドバンテージ
（1セットマッチ）

担当：ダイヤモンド

日程：2023年11月12日(日)
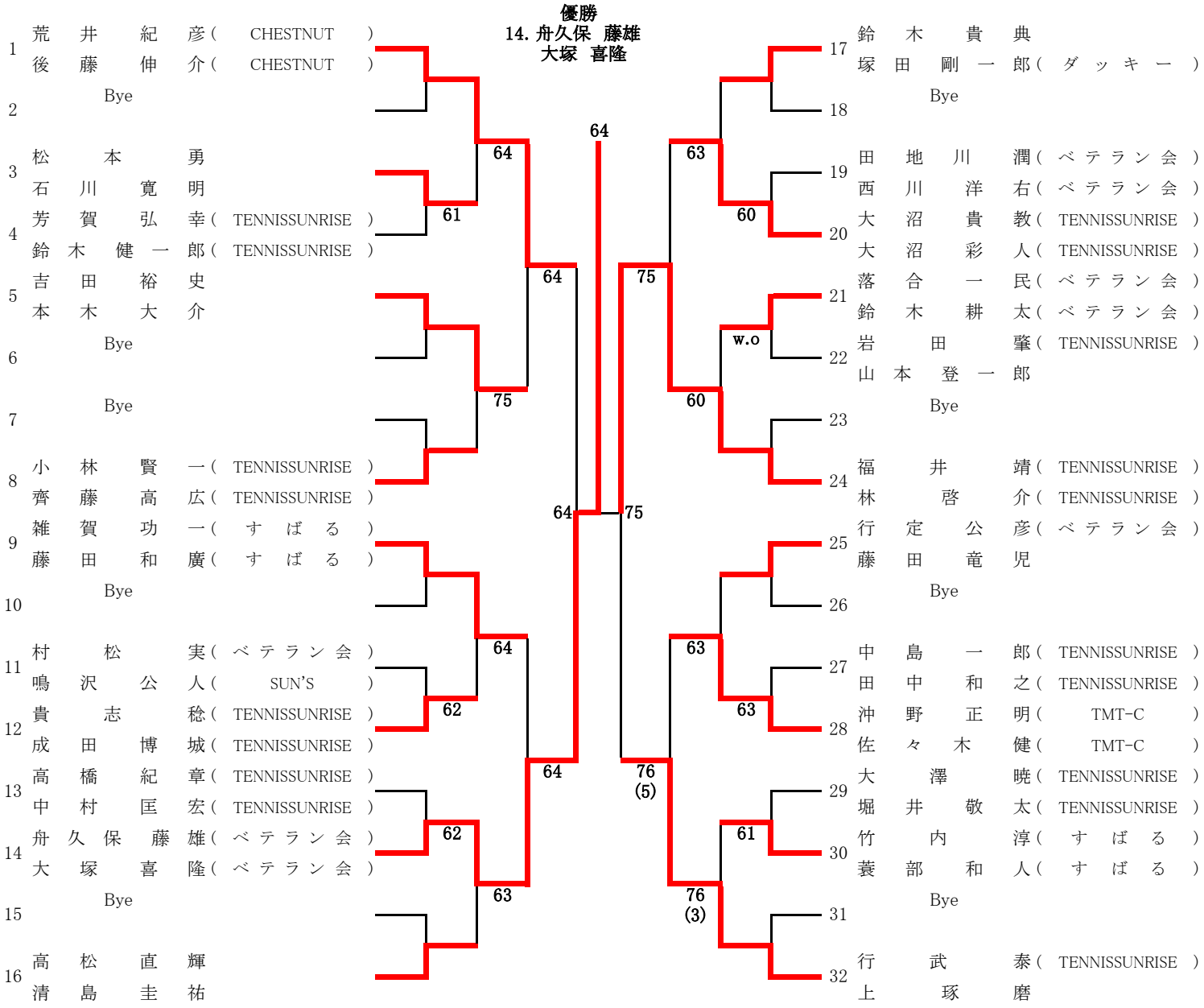
優　勝	舟久保　藤雄・大塚　喜隆
準優勝	福井　靖　・林　啓介
3　位	荒井　紀彦・後藤　伸介
3　位	行武　泰　・上　琢磨