ミックスダブルスA

試合方法：ノーアドバンテージ
（1セットマッチ）

担当：ダッキー

日程：　10月15日(土)

優　　勝	斉藤　晴正・斉藤　妙
準　優　勝	小山　英之・小山　満子
3　　位	沼﨑　健司・沼﨑　美香
3　　位	
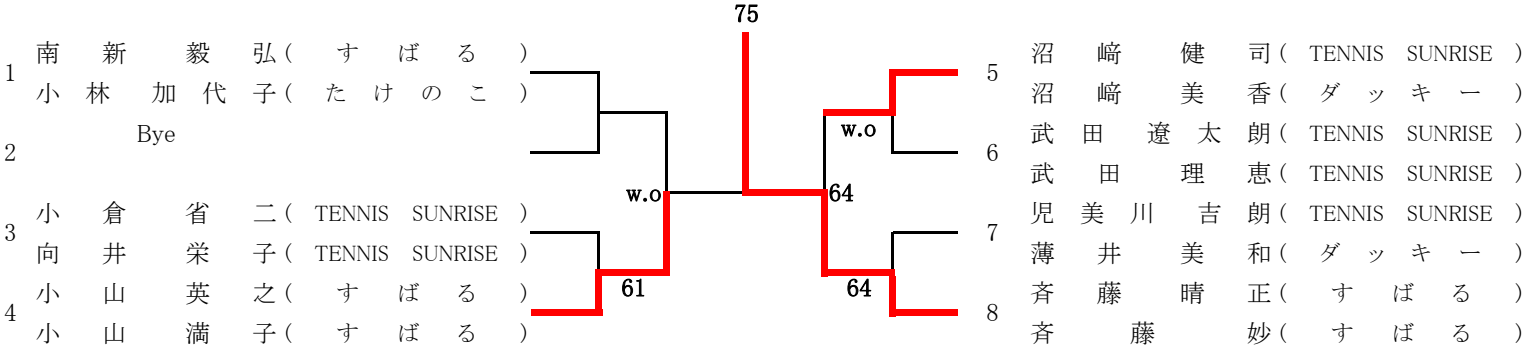
優勝
8.斉藤　晴正
斉藤　妙