男子シングルスB

試合方法：ノーアドバンテージ
（1セットマッチ）

担当：ダイヤモンド
日程：11月20日(日)、12月4日(日)
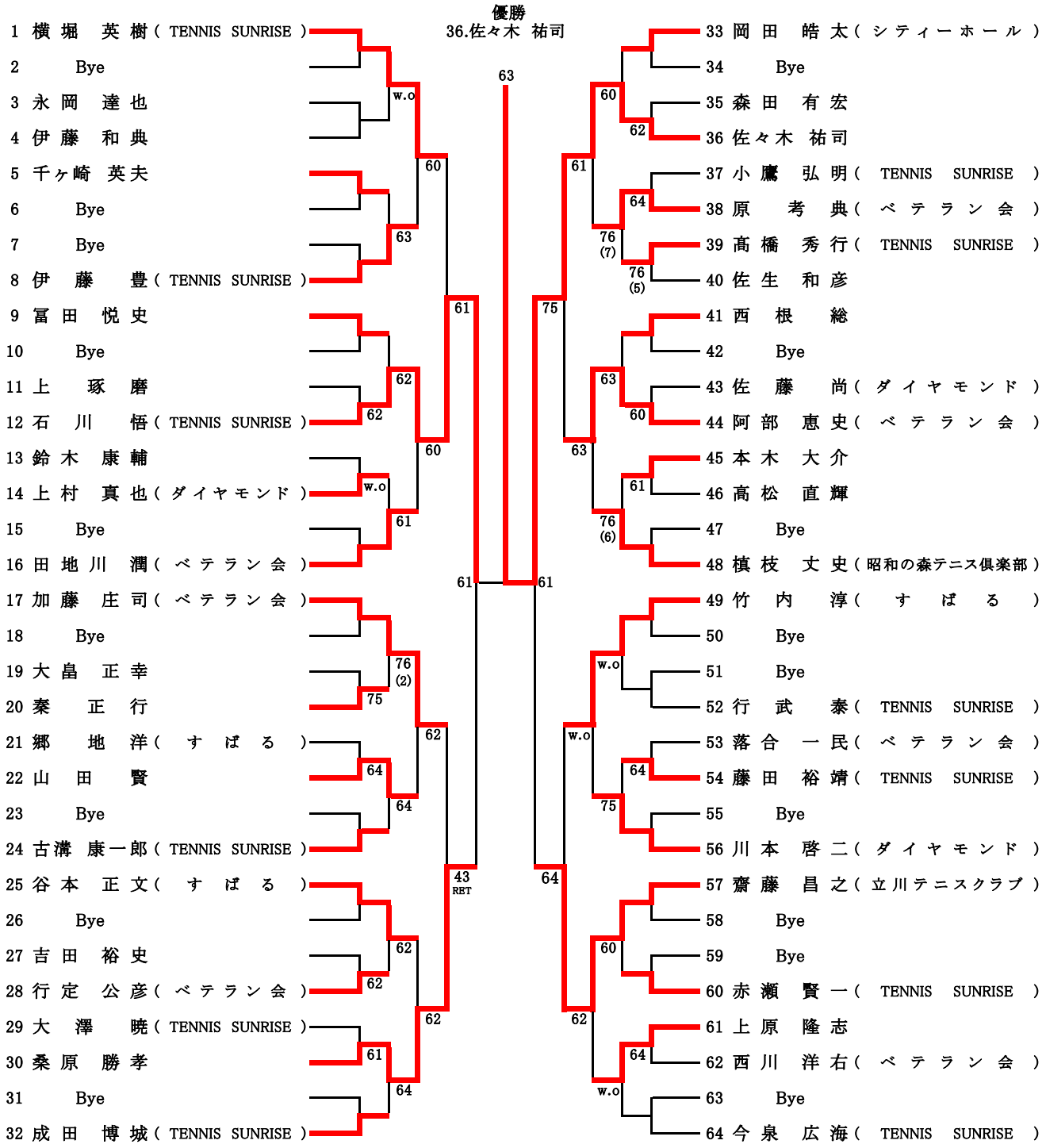
優　勝	佐々木　祐司
準優勝	石川　悟
3　位	桑原　勝孝
3　位	齋藤　昌之