男子ダブルスA （予選・本戦）

試合方法：ノーアドバンテージ
（1セットマッチ）

優勝	小泉聡一・黒崎充博
準優勝	松川茂雄・石原大輔
3位	沼﨑健司・下岡　壽
3位	石神武・足立和隆

予選担当：すばる
本戦担当：国立レディース
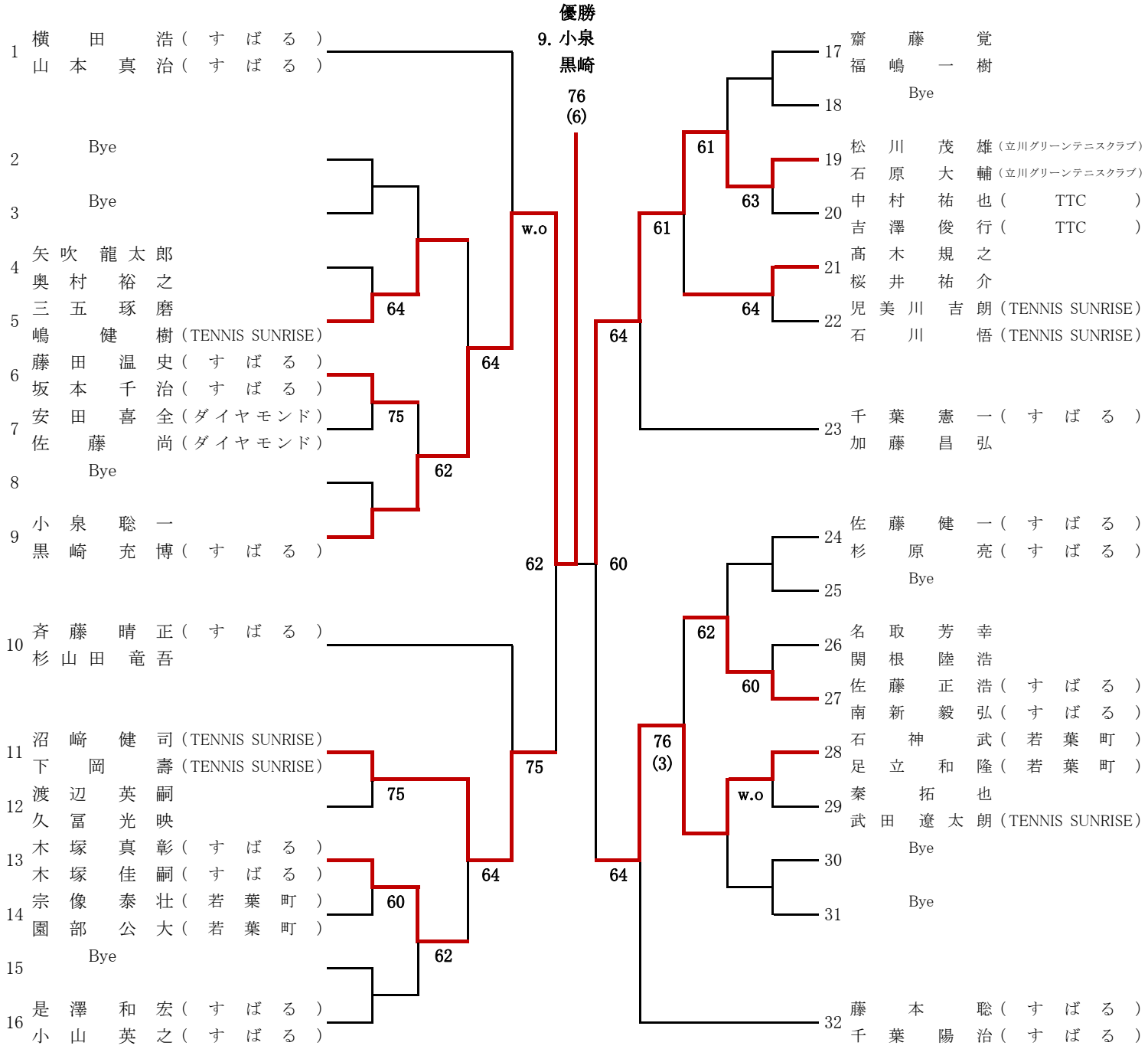
予選日程：　5月11日(土)
本戦日程：　5月18日(土)